LADDER BALL / BALLES EN ÉCHELLE / GOLF DE ESCALERA

English

BEFORE YOU BEGIN

Read all instructions before set up.

⚠ WARNING: When using product, basic safety precautions should always be followed to reduce the risk of personal injury and damage to equipment.

- **This is not a child's toy. Adult supervision is required for children playing this game. Please read instructions carefully. Proper use of this set can avoid damage or injury.**
- **Select a level site clear of rocks, branches, and other hard or sharp objects, to set up the game.**

Français

AVANT DE COMMENCER

Lire toutes les instructions avant le montage.

⚠ AVERTISSEMENT : Les règles de sécurité de bases doivent toujours être suivies afin de réduire les risques de blessures ou de bris d'équipements.

- **Ceci n'est pas un jouet pour enfant. La supervision d'un adulte est requise pour les enfants jouant à ce jeu. Lisez les instructions attentivement. L'utilisation appropriée de ce jeu évitera les blessures et dommages.**
- **Choisissez un terrain plat pour configurer le jeu, sans roches, branches et autres objets durs ou tranchants.**

Español

ANTES DE COMENZAR

Lea todas las instrucciones antes de la instalación.

⚠ ADVERTENCIA: Al usar este producto, siempre se deben seguir las precauciones de seguridad básicas para reducir el riesgo de lesiones personales y daños al equipo.

- **Este no es un juguete para niños. Se requiere supervisión de un adulto cuando haya niños jugando a este juego. Lea las instrucciones atentamente. El uso adecuado de este juego puede evitar daños y lesiones.**
- **Seleccione un lugar nivelado y libre de rocas, ramas y otros objetos duros o afilados, para configurar el juego.**

PARTS IDENTIFIER / IDENTIFICATION DES PIÈCES / IDENTIFICACIÓN DE LAS PIEZAS

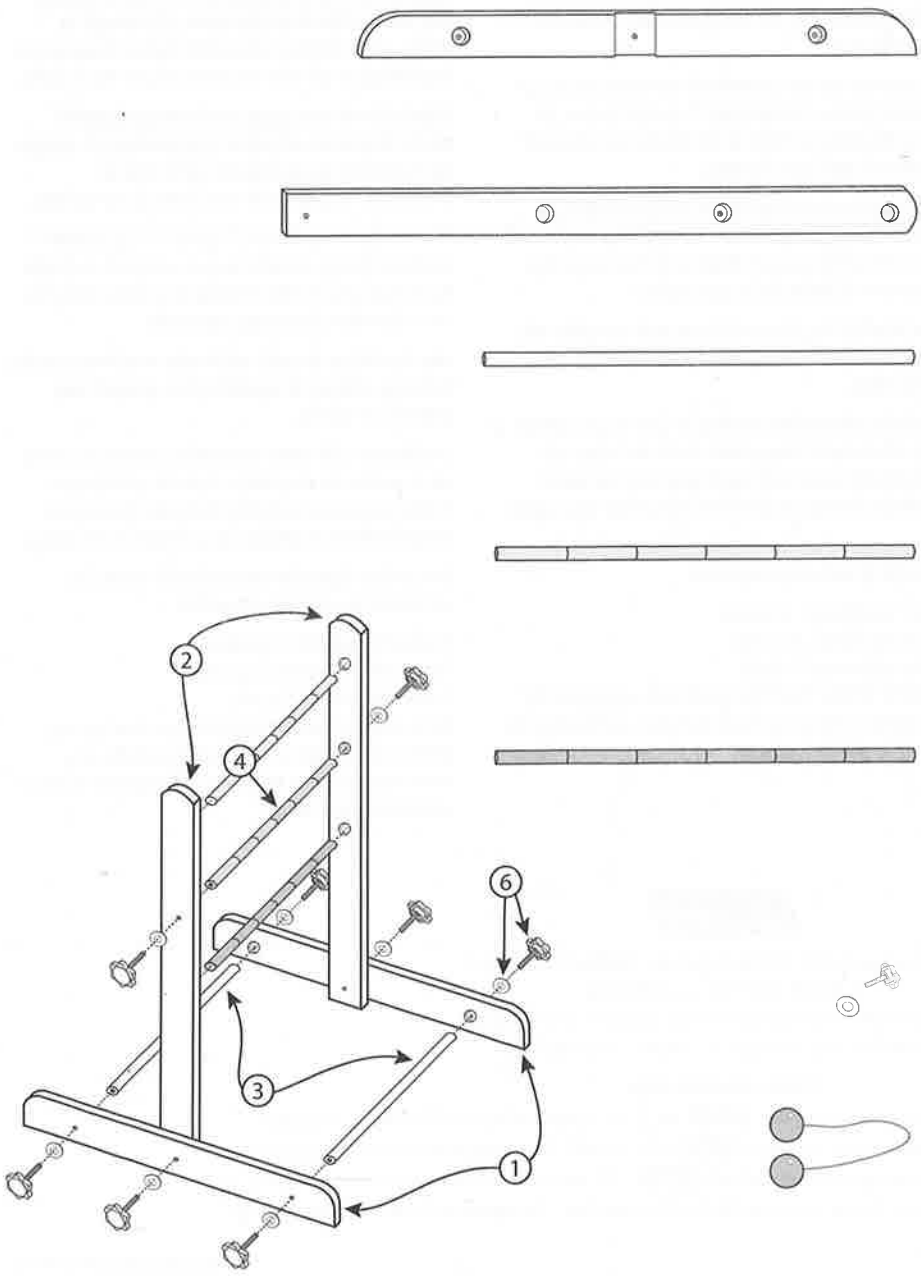

1	Ladder Frame - Base Panel Châssis d'échelle - Panneau de base Estructura de la escalera - Panel de la base	x2
2	Ladder Frame - Side Panel Châssis d'échelle - Panneau latéral Estructura de la escalera - Panel lateral	x2
3	Ladder Frame - Base Cross Bar Châssis d'échelle - Barre transversale de base Estructura de la escalera - Travesaño de la base	x2
4	Scoring Bar - Middle - Holes on ends Barre de pointage - Milieu - Trous aux extrémités Barra de puntuación - Intermedia - Con orificios en los extremos	x1
5	Scoring Bar - No holes on ends Barre de pointage - Aucun trou aux extrémités Barra de puntuación - Sin orificios en los extremos	x2
6	Screw & Washer Vis et rondelle Tornillo y arandela	x8
7	Spin-balls Bolos Pelotas con cordel	x6

ASSEMBLY INSTRUCTIONS / COMMENT ASSEMBLER LE PRODUIT / INSTRUCCIONES DE ARMADO

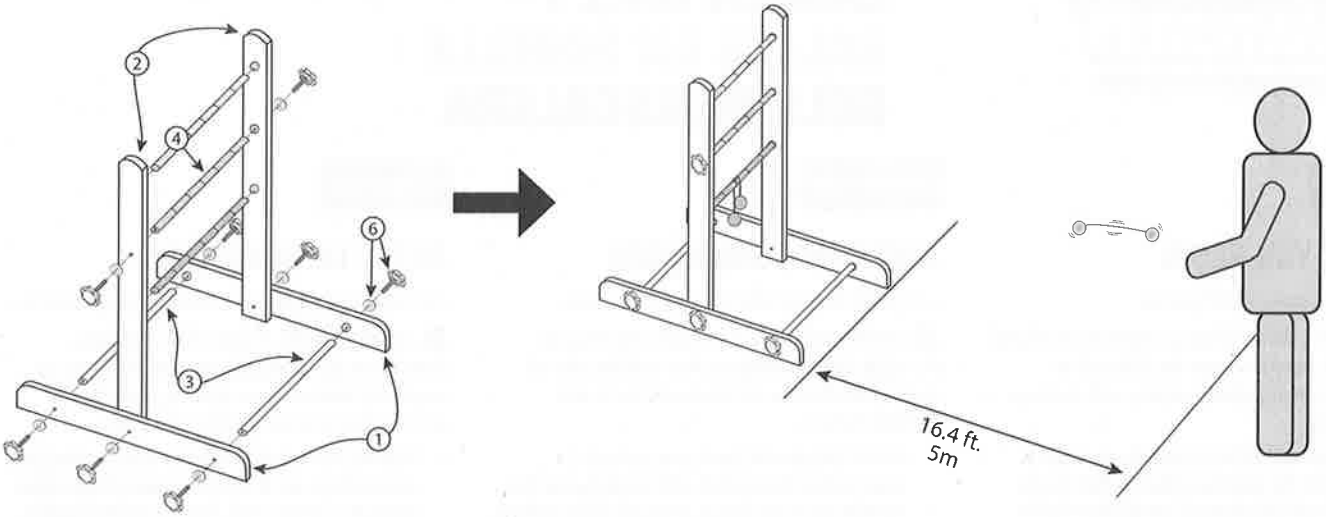

RULES OF PLAY

The spin-balls should be thrown from about 16.4 ft. (5 m) from ladder.

Flip a coin to decide who will start the game. Ladder Ball is played in rounds. Each round consists of all players tossing 3 spin-balls. Choose your own tossing style. The 3 spin-balls must be tossed separately and are allowed to bounce off the ground.

The winner of the round starts the next round. First to get exactly 21 points wins. If you go over the exact 21 points, the points for that round do not count.

If two players hit 21 points during the same round, you need to continue tossing until one player ends a complete round 2 points ahead of the other player.

Scores for each round are only counted when all teams / players have tossed all their spin-balls. Spin-balls that are knocked off during the round do not count as points. Only spin-balls that are left hanging after all spin-balls are tossed are counted as points.

Points depends on which step your spin-balls wraps around.

Top step: 3 points
Middle step: 2 points
Bottom step: 1 point
Bonus point: Hang all 3 spin-balls on the same step or one spin-ball on each step of the ladder in one round.

RÈGLEMENT DE JEU

Les bolos devraient être lancés à environ 5 m (16,4 pi) de l'échelle.

Décider à pile ou face qui commencera. Le jeu de balles en échelle se joue en tours. Chaque tour se déroule par le lancer de chaque joueur de 3 bolos. Décidez de votre propre style de lancer. Les trois bolos doivent être lancés séparément et peuvent rebondir au sol.

Le gagnant du tour commence au tour suivant. Le premier joueur à accumuler 21 points gagne. Si vous dépassez un total de 21 points, les points de ce tour ne sont pas comptés.

Si deux joueurs atteignent 21 points pendant le même tour, il faut continuer les lancers jusqu'à ce qu'un des deux joueurs termine un tour avec une avance de 2 points sur l'autre joueur.

Les résultats de chaque tour ne sont comptés que lorsque toutes les équipes/joueurs ont lancé tous leurs bolos.

Les bolos décrochés pendant le tour ne permettent pas d'accumuler des points. Seuls les bolos qui demeurent suspendus après que tous les bolos aient été lancés permettent d'accumuler des points.

Le nombre de points accumulé dépend de la barre à laquelle le bolo s'est accroché.

Barre supérieure : 3 points
Barre du milieu : 2 points
Barre inférieure : 1 point
Point en prime : les trois bolos sont accrochés sur la même barre ou sur les trois barres différentes de l'échelle pendant un même tour.

REGLAS DEL JUEGO

Las pelotas con cordel se deben arrojar desde una distancia de aproximadamente 5 m (16.4 pies) de la escalera.

Arroje una moneda para decidir quién comenzará el juego. El golf de escalera se juega por rondas. En cada ronda, todos los jugadores arrojan 3 pelotas con cordel. Elija su propio estilo para arrojar la pelota. Las 3 pelotas con cordel deben arrojarse por separado y se permite hacerlas rebotar en el suelo.

El ganador de una ronda comienza la siguiente ronda. El primero en sumar exactamente 21 puntos es el ganador. Si un jugador suma más de 21 puntos, los puntos de esa ronda no se cuentan.

Si dos jugadores suman 21 puntos en la misma ronda del juego, deberán seguir arrojando la pelota hasta que uno de ellos finalice una ronda completa con 2 puntos más que su adversario.

Las resultados de cada ronda solo se suman cuando todos los equipos o jugadores han arrojado sus pelotas con cordel.

Las pelotas con cordel derribadas durante la ronda no se suman como puntos. Solo las pelotas con cordel que siguen colgadas después de haberse arrojado todas las pelotas se cuentan como puntos.

Los puntos dependen del travesaño en que se envuelven las pelotas con cordel.

Travesaño superior: 3 puntos
Travesaño intermedio: 2 puntos
Travesaño inferior: 1 punto
Punto extra: Se asigna a quien envuelve las tres pelotas con cordel en el mismo travesaño o a quien envuelve una pelota en cada travesaño de la escalera en una ronda.

Coleman

The Coleman Company, Inc. • 3600 North Hydraulic • Wichita, KS 67219 U.S.A.
1-800-835-3278 TDD: 1-316-832-8707
Sunbeam Corporation (Canada) Limited • DBA Jarden Consumer Solutions
20B Hereford Street • Brampton, ON L6Y 0M1 • 1-800-387-6161

www.coleman.com

© 2013 The Coleman Company, Inc. All rights reserved. Coleman®, Coleman® and , are registered trademarks of The Coleman Company, Inc.
© 2013 The Coleman Company, Inc. Tous droits réservés. Coleman®, Coleman® et , sont des marques déposées de The Coleman Company, Inc.
© 2013 The Coleman Company, Inc. Todos los derechos reservados. Coleman®, Coleman® y , son marcas de la compañía The Coleman Company, Inc.
The Coleman Company, Inc., a Jarden Corporation company / une compagnie de Jarden Corporation / Una compañía de Jarden Corporation (NYSE:JAH)

4010032596 (ECN20034118-01)