baby jogger®

city prix™

Stroller
Cochecito
Poussette

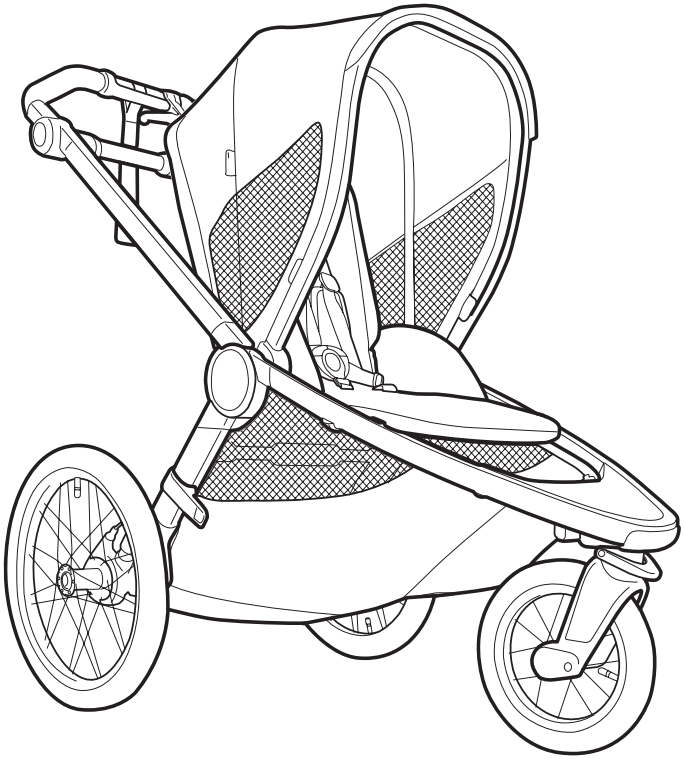

©2024 Baby Jogger NWL0001657518B 5/24

ASSEMBLY INSTRUCTIONS
INSTRUCCIONES DEL ENSAMBLAJE
DIRECTIVES DE MONTAGE

babyjogger.com
babyjogger.ca

Stroller Use Positions
Posiciones de uso del cochecito
Position d'utilisation de la poussette

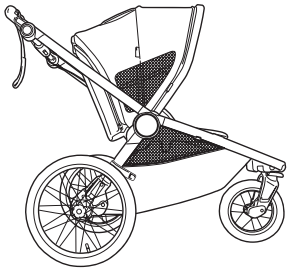

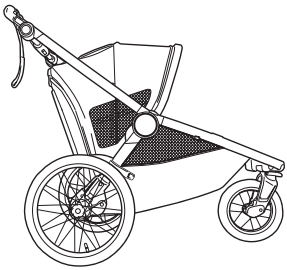

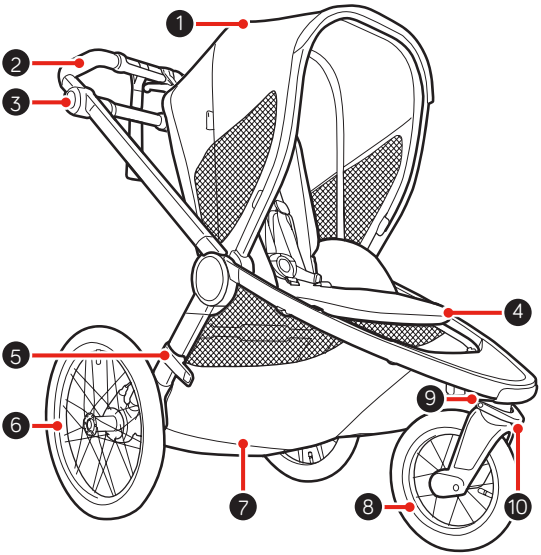

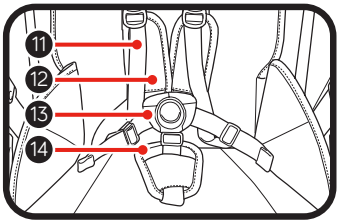

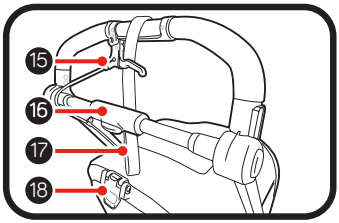

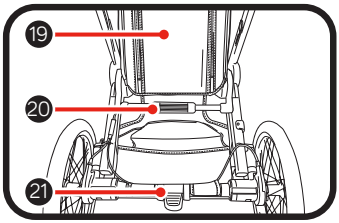

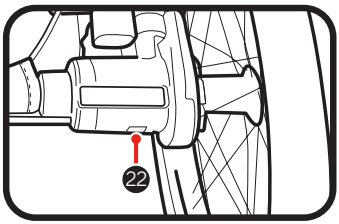

1 Canopy
2 Handlebar
3 Handle Height Adjustment Buttons
4 Leg Support Incline
5 Auto-Lock
6 Rear Wheel
7 Storage Basket
8 Front Wheel
9 Front Wheel Release Button
10 Swivel/Lock
11 Harness Strap
12 Harness Pads
13 Harness Buckle
14 Crotch Cover
15 Deceleration Brake
16 Frame Fold Actuator
17 Jogging Strap
18 Recline Lever
19 Seat Back Storage Backpack
20 Seat Slider Actuator
21 Parking Brake
22 Rear Wheel Release Button

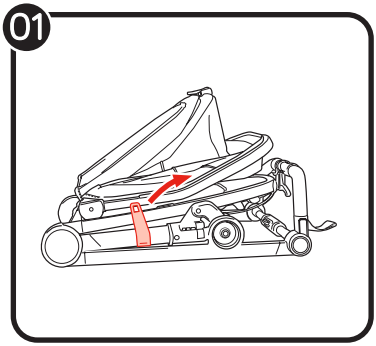
01

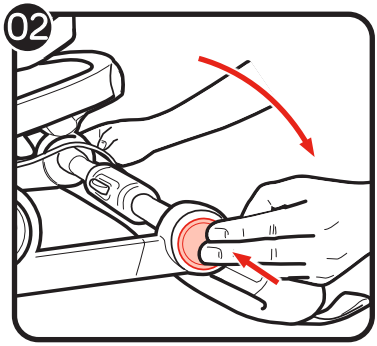
02

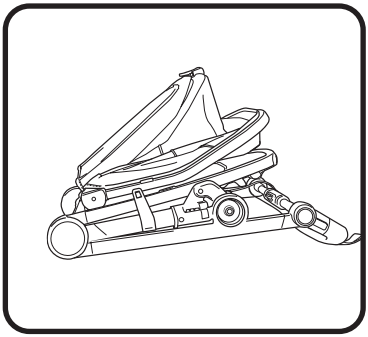

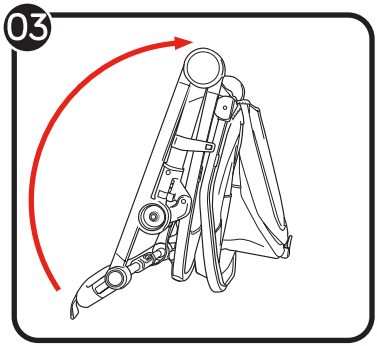
03

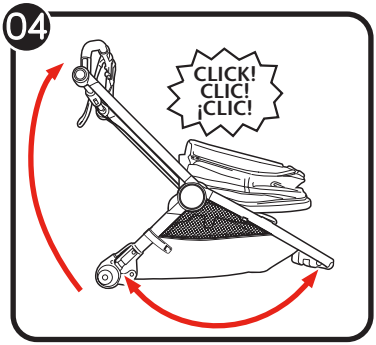
04
CLICK!
CLIC!
¡CLIC!

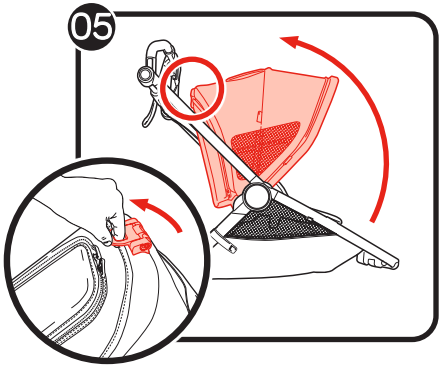
05

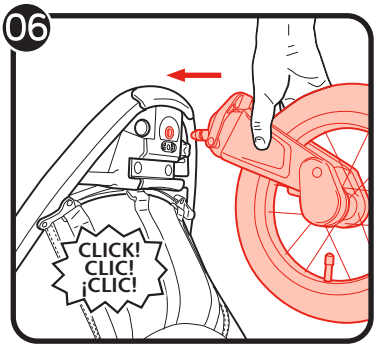
06
CLICK!
CLIC!
¡CLIC!

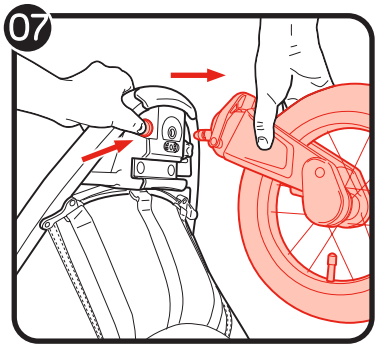
07

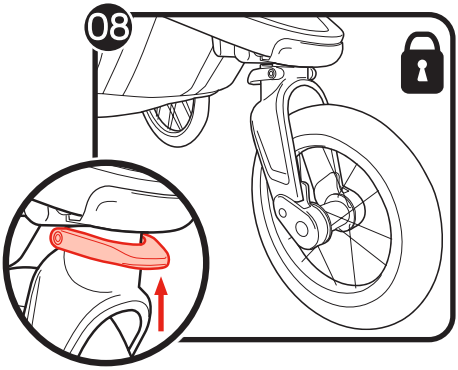
08

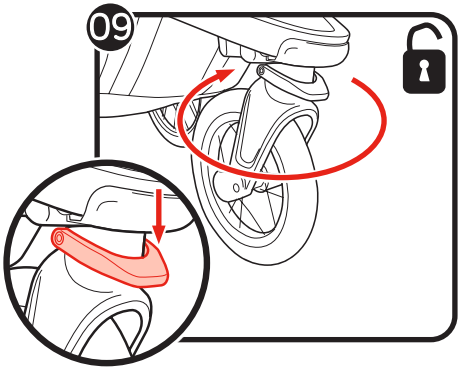
09

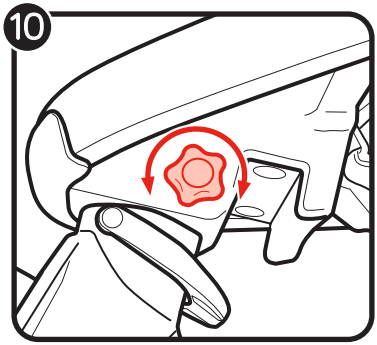
10

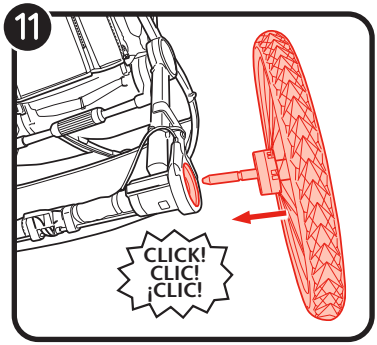
11
CLICK!
CLIC!
¡CLIC!

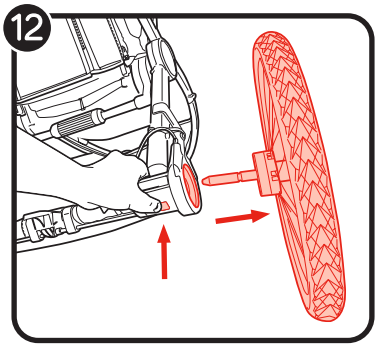
12

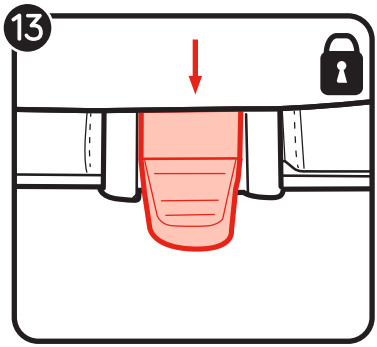
13

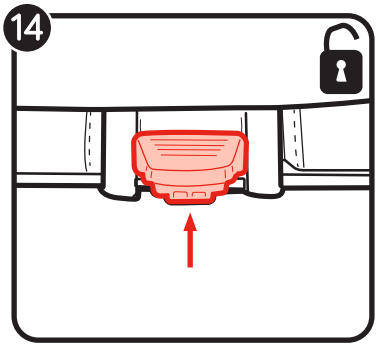
14

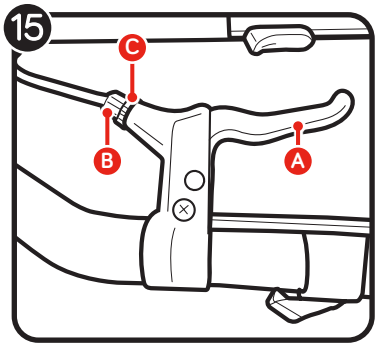
15
C
B
A

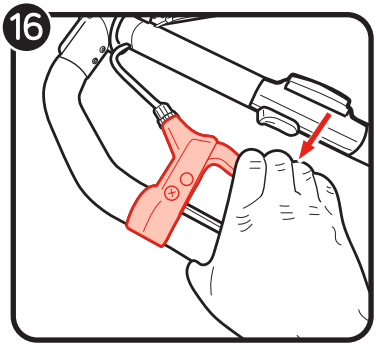
16

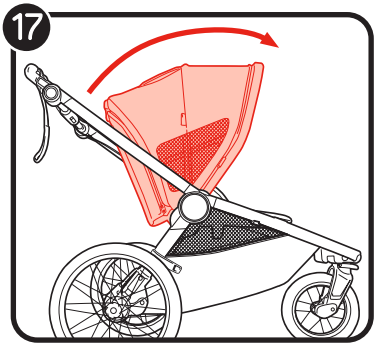
17

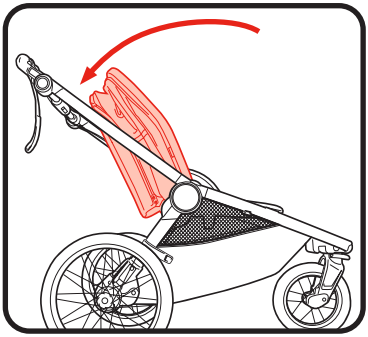

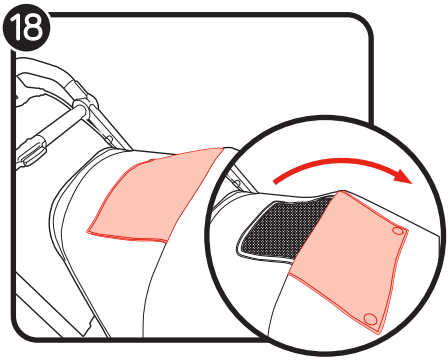
18

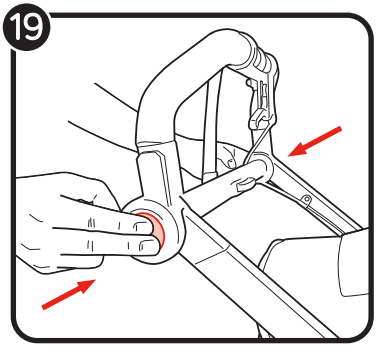
19

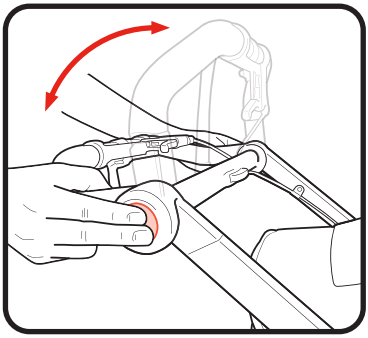

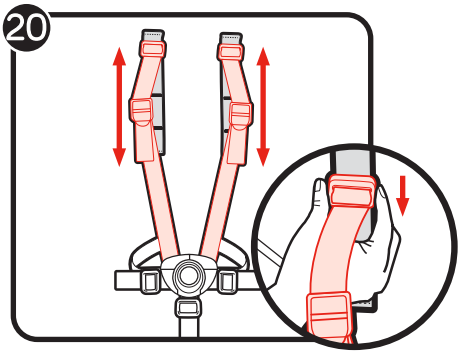
20

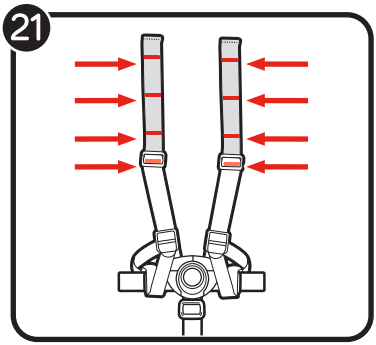
21

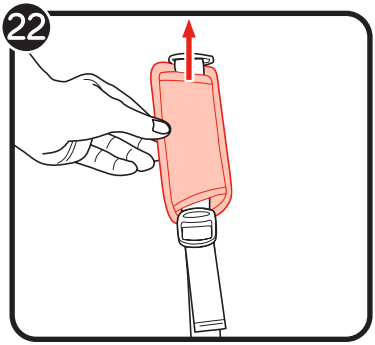
22

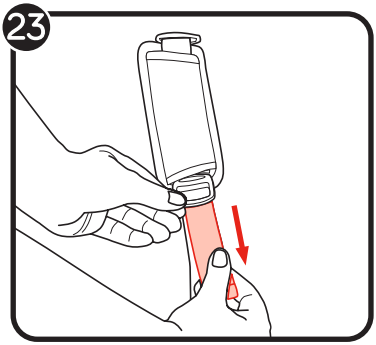
23

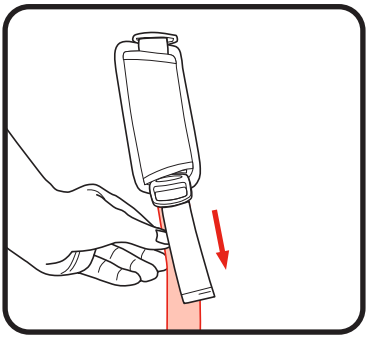

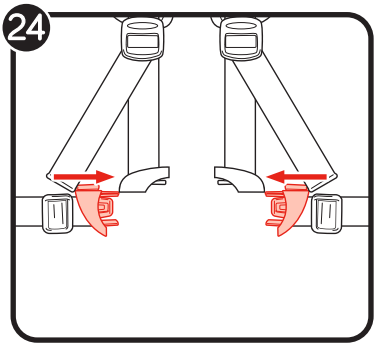
24

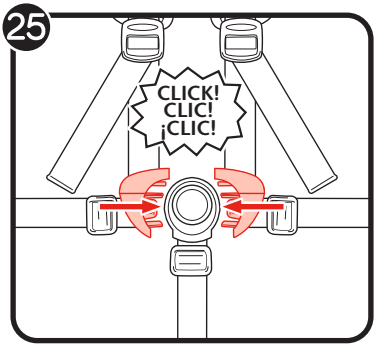
25
CLICK!
CLIC!
¡CLIC!

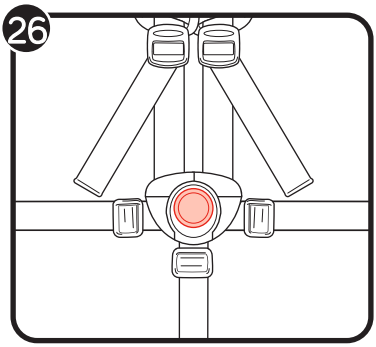
26

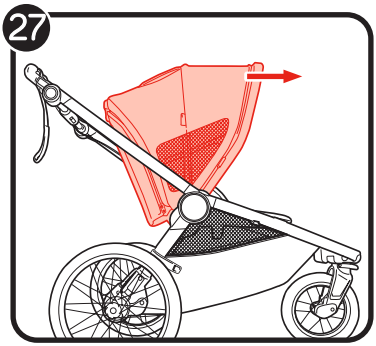
27

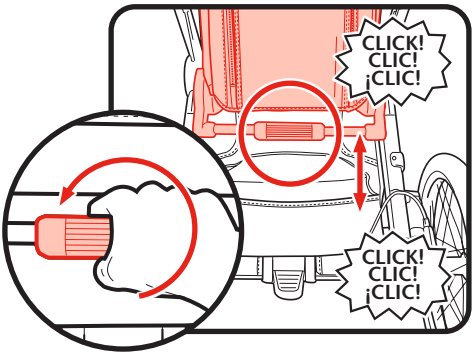
CLICK!
CLIC!
¡CLIC!
CLICK!
CLIC!
¡CLIC!

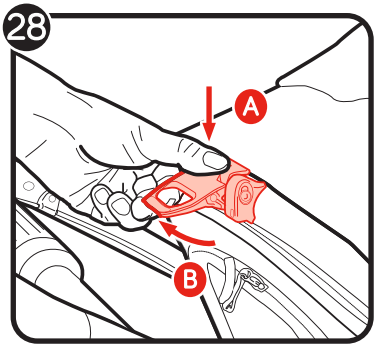
28
A
B

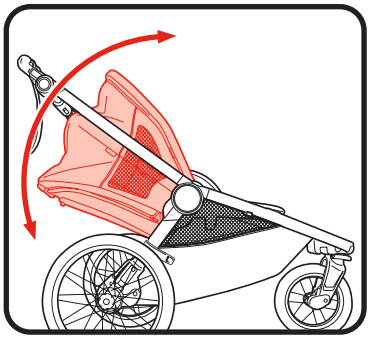

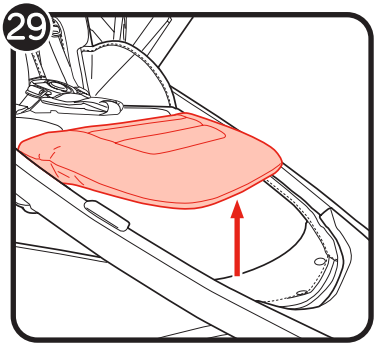
29

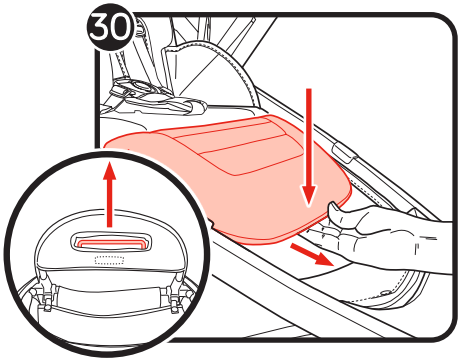
30

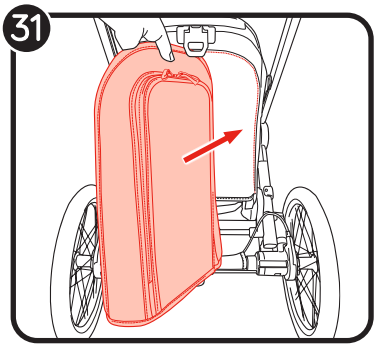
31

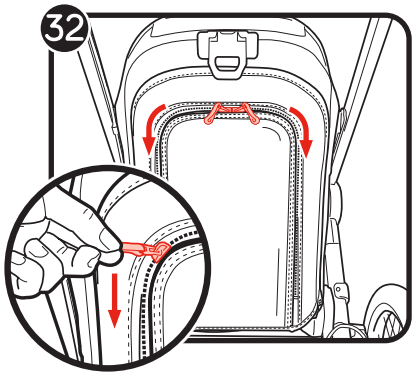
32

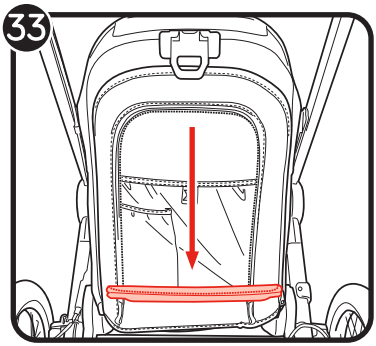
33

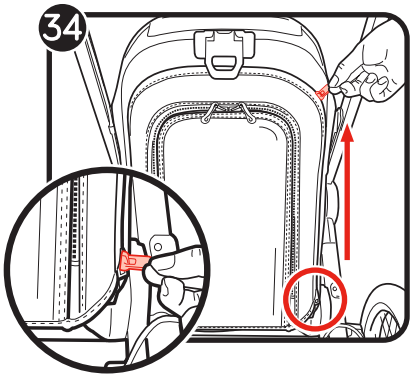
34

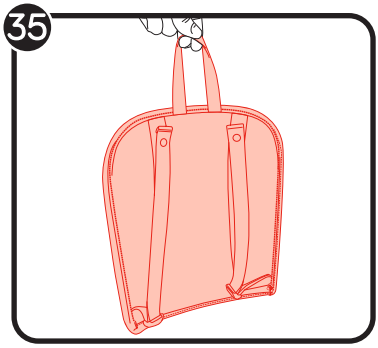
35

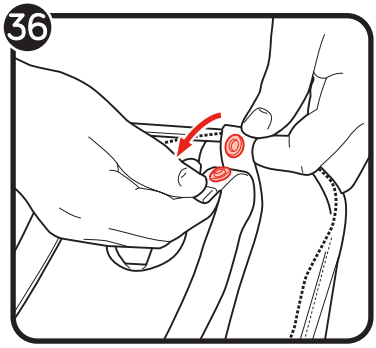
36

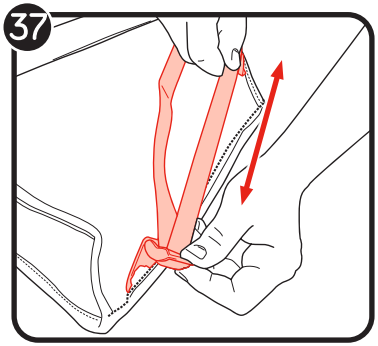
37

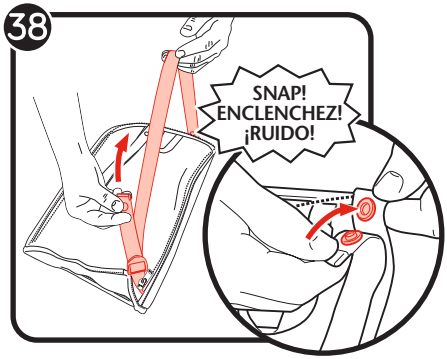
38
SNAP!
ENCLENCHEZ!
¡RUIDO!

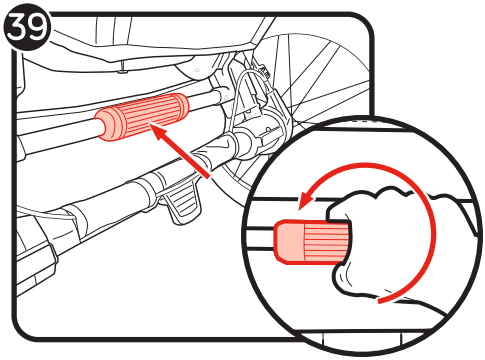
39

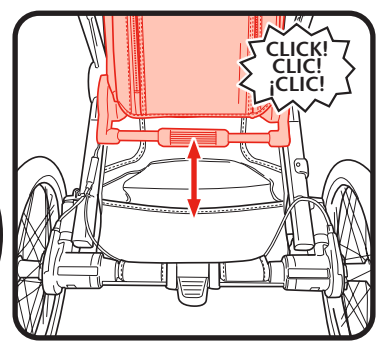
CLICK!
CLIC!
¡CLIC!

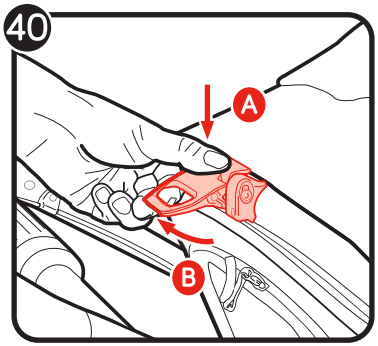
40
A
B

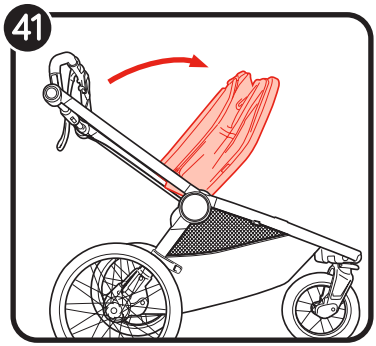
41

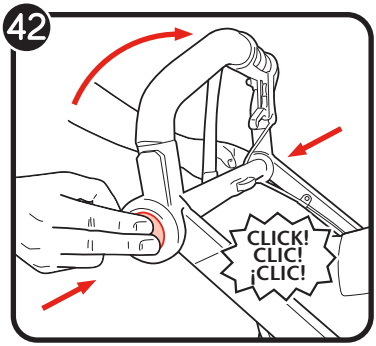
42
CLICK!
CLIC!
¡CLIC!

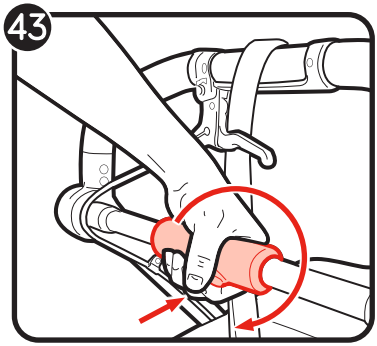
43

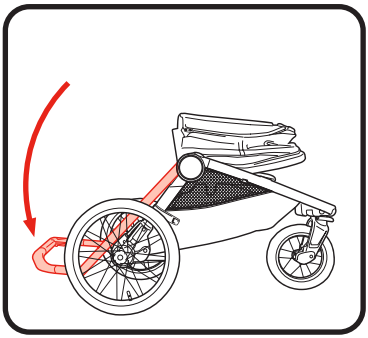

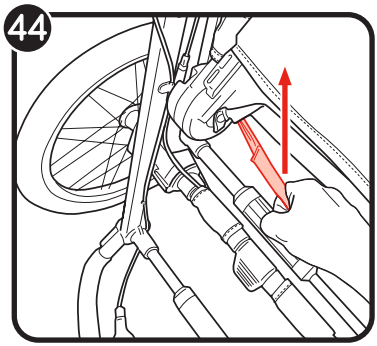
44

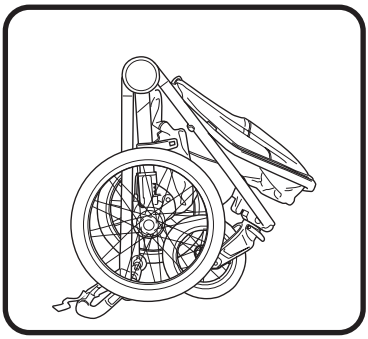

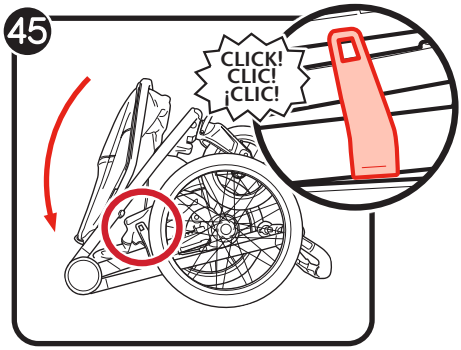
45
CLICK!
CLIC!
¡CLIC!

⚠ WARNING

IMPORTANT - Keep these instructions for future reference.

Read these instructions carefully before use. Your child's safety may be affected if you do not follow these instructions.

- This stroller is suitable for one child up to 50 lb (22.5 kg) in weight and 40 in (101.6 cm) in height.
- Total weight load recommended for this stroller is 70 lb (31.5 kg): 50 lb (22.5 kg) in the seat, 5 lb (2 kg) in the seat back pocket, and 15 lb (7 kg) in the basket. Excessive weight may cause a hazardous unstable condition to exist.
- Never leave your child unattended.
- Avoid serious injury from falling or sliding out. Always properly adjust and fasten harness.
- Do not let your child play with this product.
- Parcels or accessory items, or both, placed on the unit may cause the unit to become unstable.
- Any load attached to the handle affects the stability of the stroller. Do not hang bags from the handle.
- Ensure that all the locking devices are engaged before use.
- Lock the brakes before loading and unloading your child and whenever the stroller is not moving.
- Always keep fingers and children away from moving parts when folding, unfolding, or adjusting the stroller to prevent finger/body part entrapment or pinching.
- Stroller is not meant to be used for transporting children up or down stairs or escalators. Damage resulting to stroller will not be covered under warranty.
- This stroller does not replace a cot or a bed. Should your child need to sleep, then it should be placed in a suitable pram body, cot, or bed.
- Accessories which are not approved by Baby Jogger shall not be used.
- For newborn babies we recommend always to use the most reclined seat position.
- Check tire pressure before use. Always inflate tires to the inflation level specified on the tire sidewall. Never use this product with low tire pressure as this could result in loss of control. DO NOT over-inflate the tires.
- Only use replacement parts which are supplied or approved by Baby Jogger.
- Discontinue using your stroller should it become damaged or broken.
- Remove child before sliding seat up or down.
- Always check to confirm seat is locked into position after moving up or down.
- This stroller is not suitable for skating or inline skating.

WHEN JOGGING/RUNNING

- FALL HAZARD from tip over: Before running, jogging, or walking fast, LOCK the front wheel in jogging position to keep from swiveling.
- Do not jog/run with children under 6 months of age.
- Place seat in most upright position when jogging/running.
- Always use jogging strap when jogging.
- Do not jog/run with bassinet or car seat attached to the stroller.

FRAME

1 Unpack the stroller frame from the box and set the wheels aside.

Unlock the stroller by pulling the storage lock lever.

2 Press the handle height adjustment buttons on both sides and rotate down.

3 Rotate stroller and stand on its handlebar.

4 Open the stroller by pulling the legs apart. Lift the handlebar up.

5 Pull the seat up by the lever to place in the upright position.

⚠ WARNING: Ensure that all the locking devices are engaged before use.

FRONT WHEEL

6 Installation

- Lay stroller on its back so the handlebar is resting on the floor.
- Attach the front wheel by sliding it into the front wheel mount until it clicks. Gently pull on the front wheel to make sure it is properly attached.

7 Removal

- While pressing the front wheel release button, gently slide the front wheel out of the front wheel mount.

SWIVEL FEATURE FOR JOGGING AND RUNNING

8 Push the swivel lock lever up and rotate the wheel so it is pointing forward to lock the front wheel to a fixed position.

9 Press the swivel lock lever down to allow the front wheel to return to an unlocked position.

⚠ WARNING:

- Front wheel must be locked in jogging position.
- Child must be buckled in the 5-point harness.
- Do not engage or disengage the swivel lock while the stroller is in motion.

ALIGNMENT FEATURE

10 Should the stroller pull to one side while the front wheel is locked in the fixed position, use the alignment knob to align. If the stroller pulls to the right, turn the knob left to adjust. If it pulls to the left, turn the knob right to adjust the stroller's alignment.

REAR WHEELS

11 Installation

- Align the rear wheel axle with the wheel mount on the stroller frame and insert it into the wheel mount until it locks into place. You will hear a click.
- Gently pull on the rear wheel to make sure it is properly attached.

12 Removal

- While pressing down on the wheel release button, gently slide the rear wheel out of the wheel mount.

PARKING BRAKE

13 To lock the parking brake: push the brake lever down to engage the parking brake.

14 To release the parking brake: lift the brake lever up.

⚠ WARNING: Lock the parking brake before loading and unloading your child and whenever the stroller is not moving.

DECELERATION BRAKE

15 If you do not have good braking action, simply squeeze the brake handle (A) five or six times. If the problem persists, loosen the brake's cylinder ring (B) to adjust the small ring (C) and then move the small ring away from the handle to tighten the cable. (Please do not over tighten!). To lock the rings, tighten the cylinder ring (B) against the handle while holding the small ring (C) in place.

16 To decelerate, pull the brake lever in to engage the brakes.

CANOPY

17 Pull forward to open canopy and push backwards to close canopy.

18 To use the canopy window, fold shade up and secure with magnets.

HANDLE

19 To change the handle to one of 5 use positions, press the handle height adjustment buttons on both sides and rotate up or down to the new position.

ADJUSTING SAFETY HARNESS

20 Slide shoulder harness buckle up and down seat back webbing until desired position.

21 There are 4 positions on seat back webbing.

CHECK that shoulder harness heights are the same. Use stitch lines to help align harness heights.

⚠ WARNING: Avoid serious injury from falling or sliding out. Always properly adjust and fasten safety harness.

⚠ WARNING: Always use the crotch strap in combination with the shoulder straps and waist belt.

22 Slide the harness pads up to access plastic guide on strap.

23 Hold the plastic guide and pull strap to tighten or loosen.

USING SAFETY HARNESS

24 Insert side strap buckle into harness buckle on both sides.

25 Insert connected harness and side strap buckles into the sides of the crotch buckle.

26 Press button on crotch buckle to release.

SEAT

27 Height Adjustment

- Ensure canopy is fully open by pulling forward.
- Press the button in and twist the seat slider actuator forward to raise or lower seat until you hear a click.
- Ensure the seat is locked in the upper position by trying to lower the seat without actuating the button.

⚠ WARNING: Seat back does not recline when seat is in lower position, canopy doesn't close.

28 Recline The Seat

- Push the button on the lever down (A) while pulling the lever out (B) to recline.
- Push down to lower the seat and pull up to raise the seat until it clicks into the desired position.

⚠ WARNING: When making adjustments to the stoller seat, make sure child's head, arms, and legs are clear of moving seat parts and stroller frame.

⚠ WARNING: Always remove child before sliding seat up or down.

LEG SUPPORT INCLINE

29 Lift the leg support up in order to raise it.

30 To lower the leg support, pull the release bar underneath it and push it down.

SEAT BACK STORAGE

31 Attach seat back storage backpack.

32 Unzip the inner zipper on both sides.

33 Pull down flap to access storage.

TO REMOVE THE SEAT BACK STORAGE

34 Fully unzip the outer zipper.

35 Bag can be carried by its handle or worn as a backpack.

36 To adjust strap length, unsnap snaps at the top of the straps.

37 Hold the plastic guide and pull strap to tighten or loosen.

38 Reverse the steps to re-attach the bag to the frame.

⚠ WARNING: Always re-attach straps before re-attaching to the seat back.

FOLDING

- Remove your child from the seat.
- Remove all attachments and all items from basket.

39 If the seat is in the lower position, press and twist seat slider actuator and raise seat until you hear a click.

40 Push the button on the lever behind the seat (A) while pulling and rotating the recline lever up to unlock seat (B).

41 Fold the seat forward.

42 Press handle height adjustment buttons on both sides of handlebar and put the handle in the highest position.

43 Press and rotate the frame lock and push the handle down.

44 Pull the strap underneath the seat and lift up the stroller to fold.

45 Lay the stroller flat on the handle. Make sure the auto-lock lever clicks into place.

CARE AND MAINTENANCE

To preserve the longevity of your stroller, it is important to perform simple, regular maintenance. From time to time, make sure that the joints and folding areas are still in good condition.

DO NOT use alcohol based disinfectants to clean this stroller.

CLEANING

Fabric

- Wipe clean using a damp cloth.
- DO NOT use solvents, caustic or abrasive cleaning materials.

Plastic/Metal Parts

- Wipe clean using a mild soap and warm water.
- The wheels will need to be dried completely with a soft towel or cloth.
- Clear any debris from the seat sliding track located on the inside of the rear leg.
- DO NOT remove, dismantle or alter any part of the seat folding mechanism or brakes.

STORING

- Sunshine can fade seat fabric and dry out tires, so storing your stroller indoors will prolong its good looks and performance.
- DO NOT store outside.
- Ensure that the stroller is dry before storing for prolonged periods.
- Always store the stroller in a dry environment.
- Store the stroller in a safe place when not in use (i.e. where children cannot play with it).
- DO NOT place heavy objects on top of the stroller.
- DO NOT store the stroller near a direct heat source such as a radiator or fire.

United States Consumers Only:

Baby Jogger's Limited Warranty:

Baby Jogger warrants that the product is free from manufacturer defects for one year from the date of purchase. Proof of purchase is required to make a warranty claim and the warranty is only extended to the original purchaser.

THIS WARRANTY DOES NOT COVER:

- Normal wear and tear
- Corrosion or rust
- Incorrect assembly, or the installation of third party parts or accessories not compatible with the original design
- Accidental or intentional damage, abuse or neglect, or use on stairs or escalators.
- Commercial use
- Improper storage/care of the unit

This warranty specifically excludes claims for indirect, incidental, or consequential damages. The implied warranties of merchantibility and fitness for a particular purpose is according to the specific warranty period for this model unit at time of purchase. Some states do not allow the exclusion or limitation of incidental or consquential damages, so the above limitations or exclustions may not apply to you. This warranty gives you specific legal rights, and you may also have other rights which vary from state to state. To know what your legal rights are in your state, consult your local or state consumer affairs office or your State's Attorney General.

If your stroller was purchased outside of the United States, please contact the distributor in the country nearest you. Their contact information can be found on our website at http://www.babyjogger.com. Claims for warranty outside of the country in which the product was purchased may incure shipping charges.

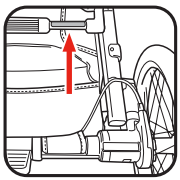

NOTE: When contacting Baby Jogger distributor regarding your stroller, please have your stroller's serial number ready. It can be found on the crossbar above the basket.

Customer Care Contact Information:

Call: 1-800-241-1848 8:30am - 5:30pm EST, Mon - Fri.

Mail: Baby Jogger, LLC
4110 Premier Drive
High Point, NC 27265

www.babyjogger.com / www.babyjogger.ca

PLEASE DO NOT CONTACT THE PLACE OF PURCHASE FOR PARTS OR WARRANTY ISSUES

Canadian Consumers Only:

Baby Jogger's Limited Warranty:

Baby Jogger warrants that the product is free from manufacturer defects for one year from the date of purchase. Proof of purchase is required to make a warranty claim and the warranty is only extended to the original purchaser.

THIS WARRANTY DOES NOT COVER:

- Normal wear and tear
- Corrosion or rust
- Incorrect assembly, or the installation of third party parts or accessories not compatible with the original design
- Accidental or intentional damage, abuse or neglect, or use on stairs or escalators.
- Commercial use
- Improper storage/care of the unit

This warranty specifically excludes claims for indirect, incidental, or consequential damages. The implied warranties of merchantability and fitness for a particular purpose is according to the specific warranty period for this model unit at time of purchase.

Some Provinces or Territories do not allow the exclusion or limitation of incidental or consequential damages, so the above limitations or exclusions may not apply to you. This warranty gives you specific legal rights and you may also have other rights which vary between different Provinces and Territories. To know what your legal rights are in your specific Province or Territory, consult your local consumer affairs office.

If your stroller was purchased outside of Canada, please contact the distributor in the country nearest you. Their contact information can be found on our website at http://www.babyjogger.ca. Claims for warranty outside of the country in which the product was purchased may incure shipping charges.

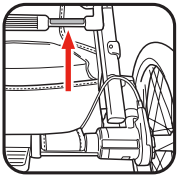

NOTE: When contacting Baby Jogger distributor regarding your stroller, please have your stroller's serial number ready. It can be found on the crossbar above the basket.

Customer Care Contact Information:

Call: 1-800-241-1848 8:30am - 5:30pm EST, Mon - Fri.

Mail: Baby Jogger, LLC
4110 Premier Drive
High Point, NC 27265

www.babyjogger.ca

PLEASE DO NOT CONTACT THE PLACE OF PURCHASE FOR PARTS OR WARRANTY ISSUES

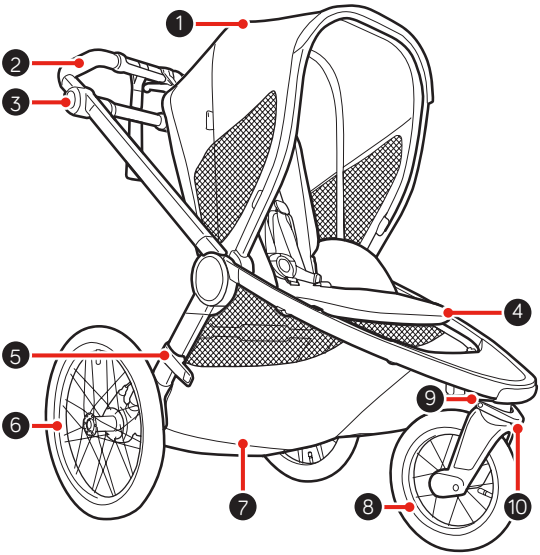

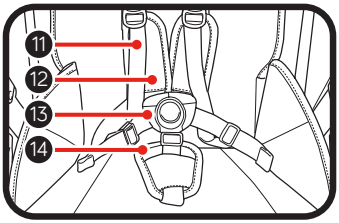

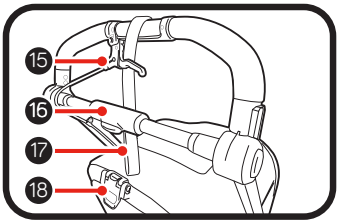

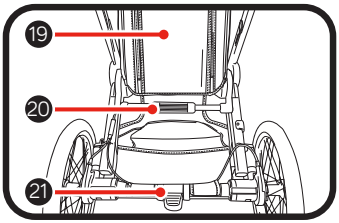

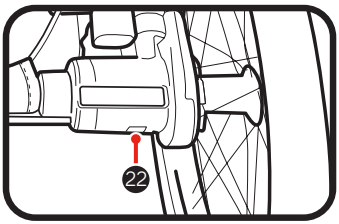

1 Capota
2 Manija
3 Botones de ajuste de la altura de la manija
4 Inclinación del soporte de piernas
5 Palanca de traba automática
6 Rueda trasera
7 Canasta de almacenamiento
8 Rueda delantera
9 Botón de liberación de la rueda delantera
10 Giro/Traba
11 Correa del arnés
12 Almohadillas del arnés
13 Hebilla de arnés
14 Cubierta de la entrepiernar
15 Freno de desaceleración
16 Actuador de plegado del armazón
17 Correa para hacer jogging
18 Palanca de reclinación
19 Mochila del respaldo del asiento
20 Actuador de deslizamiento del asiento
21 Freno de estacionamiento
22 Botón de liberación de la rueda trasera

⚠ ADVERTENCIA

IMPORTANTE - Guarde estas instrucciones para referencia futura.

Lea estas instrucciones detenidamente antes del uso. La seguridad de su niño podría verse afectada si no cumple estas instrucciones.

- Este cochecito es adecuado para un niño de hasta 50 lb (22.5 kg) de peso y la altura máxima es 40 pulgadas.
- La carga total de peso recomendada para este cochecito es 31.5 kg (70 libras): 22.5 kg (50 libras) en el asiento, 2 kg (5 libras) en el bolsillo del respaldo del asiento y 7 kg (15 libras) en la canasta. Un peso excesivo puede causar que ocurra una situación peligrosa de inestabilidad.
- Nunca deje a un niño sin atender.
- Evite serias lesiones causadas por caída o deslizamiento. Siempre ajuste y sujete correctamente el arnés.
- No deje que su niño juegue con este producto.
- Paquetes o accesorios, o ambos, colocados sobre la unidad pueden hacer que la unidad sea inestable.
- Cualquier carga sujetada a la manija afecta la estabilidad del cochecito. No cuelgue bolsas de la manija.
- Asegúrese de que todos los dispositivos de seguridad estén activados antes de usarlo.
- Trabe los frenos antes de cargar y descargar a su niño y cuando el cochecito no esté en movimiento.
- Mantenga **siempre** los dedos y los niños alejados de las piezas en movimiento cuando pliegue, despliegue o ajuste el cochecito para prevenir que los dedos o partes del cuerpo queden atrapados o pellizcados.
- El cochecito no debe usarse para transportar niños hacia arriba o abajo en escaleras o escaleras mecánicas. Daños resultantes al cochecito no estarán cubiertos bajo la garantía.
- Este cochecito no reemplaza una cama o cuna. En caso de que su niño necesite dormir, debe ponerlo en una cama, cuna o cuerpo del cochecito apto.
- Los accesorios que no están aprobados por Baby Jogger no deben usarse.
- Para bebés recién nacidos, recomendamos que use siempre la posición de asiento más reclinada.
- Compruebe la presión de los neumáticos antes de usarlos. Infle siempre los neumáticos hasta el nivel de inflado especificado en el flanco del neumático. No utilice nunca este producto con una presión baja en los neumáticos, ya que podría provocar la pérdida de control. NO infle en exceso los neumáticos.
- Use solamente piezas de repuesto suministradas o aprobadas por Baby Jogger.
- Deje de usar su cochecito si resulta dañado o roto.
- Retire al niño antes de deslizar el asiento hacia arriba o hacia abajo.
- Compruebe siempre que el asiento esté bloqueado en su posición después de subirlo o bajarlo.
- Este cochecito no es adecuado para ningún tipo de patinaje.

CUANDO HAGA JOGGING/CORRA

- PELIGRO DE CAÍDA si se voltea: Antes de correr, hacer jogging o caminar rápido, TRABE la rueda delantera en la posición para hacer jogging para evitar que gire.
- No haga jogging/corra con niños menores de 6 meses de edad.
- Coloque el asiento en la posición más vertical cuando corra o haga jogging.
- Use siempre la correa para jogging al hacer jogging.
- No haga jogging /corra con el moisés o asiento de automóvil sujeto al cochecito al hacer jogging/correr.

ARMAZÓN

1 Desempaque el armazón del cochecito de la caja y deje a un lado las ruedas. Destrabe el cochecito tirando la palanca de la traba de almacenamiento.

2 Pulse los botones de ajuste de la altura de la manija en ambos lados y gire hacia abajo.

3 Gire el cochecito y colóquese sobre su manija.

4 Abra el cochecito separando las patas. Levante la manija.

5 Tire del asiento hacia arriba usando la palanca para colocarlo en posición vertical.

⚠ ADVERTENCIA: Asegúrese de que todos los dispositivos de bloqueo estén activados antes de usarlo.

RUEDA DELANTERA

6 Instalación

- Ponga el cochecito sobre el respaldo para que la manija esté en el piso.
- Sujete la rueda delantera deslizándola en el montante de la rueda delantera hasta que se trabe. Tire suavemente de la rueda delantera para asegurarse de que esté correctamente sujetada.

7 Extracción

- Mientras oprime el botón de liberación de la rueda delantera, deslice suavemente la rueda delantera fuera del montante de la rueda delantera.

FUNCIÓN GIRATORIA PARA TROTAR Y CORRER

8 Empuje la palanca de bloqueo giratoria hacia arriba y gire la rueda de modo que apunte hacia delante, para bloquear la rueda delantera en una posición fija.

9 Presione la palanca de bloqueo giratoria hacia abajo, para que la rueda delantera vuelva a la posición de desbloqueo.

⚠ ADVERTENCIA:

- La rueda delantera debe estar trabada en la posición para hacer jogging.
- El niño debe estar asegurado con el arnés de 5 puntos.
- No active ni desactive la traba de bloqueo mientras el cochecito esté en movimiento.

FUNCIÓN DE ALINEAMIENTO

10 Si el cochecito tira hacia un lado mientras la rueda delantera está trabada en posición fija, gire la perilla de alineamiento. Si el cochecito tira hacia la derecha, gire la perilla hacia la izquierda para alinear. Si el cochecito tira hacia la izquierda, gire la perilla hacia la derecha para ajustar la alineación del cochecito.

RUEDAS TRASERAS

11 Instalación

- Alinee el eje de la rueda trasera con el montante de la rueda en el armazón del cochecito e insértelo en el montante de la rueda hasta que se trabe en su lugar. Escuchará un sonido.
- Tire suavemente de la rueda trasera para asegurarse de que esté correctamente sujetada.

12 Extracción

- Mientras oprime hacia abajo el botón de liberación de la rueda, deslice suavemente la rueda trasera fuera del montante de la rueda.

FRENO DE ESTACIONAMIENTO

13 Para bloquear el freno de estacionamiento: empuje la palanca de freno hacia abajo para accionar el freno de estacionamiento.

14 Para liberar el freno de estacionamiento: levante la palanca del freno.

⚠ ADVERTENCIA: Trabe el freno de estacionamiento antes de cargar y descargar a su niño y cuando el cochecito no esté en movimiento.

FRENO DE DESACELERACIÓN

15 Si los frenos no se activan correctamente, simplemente apriete la manija del freno (A) cinco o seis veces. Si el problema continua, afloje el anillo del cilindro del freno (B) para ajustar el anillo pequeño (C) y luego aléjelo de la manija para apretar el cable. (No lo apriete demasiado) Para fijar los anillos, apriete el anillo del cilindro (B) contra la manija mientras sostiene el anillo pequeño (C) en su lugar.

16 Para desacelerar, tire de la palanca de freno hacia dentro para accionar los frenos.

CAPOTA

17 Tire hacia adelante para abrir la capota y empuje hacia atrás para cerrarla.

18 Para utilizar la ventana de la capota, pliegue la pantalla hacia arriba y asegúrela con los imanes.

MANIJA

19 Para cambiar la manija a una de las 5 posiciones de uso, pulse los botones de ajuste de altura de la manija situados a ambos lados y gire hacia arriba o hacia abajo hasta la nueva posición.

AJUSTAR EL ARNÉS DE SEGURIDAD

20 Deslice la hebilla del arnés del hombro hacia arriba y abajo en la malla del respaldo del asiento hasta alcanzar la posición deseada.

21 Hay 4 posiciones en la malla del respaldo del asiento.

VERIFIQUE que las alturas del arnés de los hombros sean las mismas en ambos lados. Utilice las líneas de los puntos para ayudar a alinear las alturas del arnés.

⚠ ADVERTENCIA: Evite serias lesiones causadas por caídas o resbalones. Ajuste y sujete siempre correctamente el arnés de seguridad.

⚠ ADVERTENCIA: Use siempre la correa de la entrepierna en combinación con las correas de los hombros y el cinturón de la cintura.

22 Deslice las almohadillas del arnés hacia arriba para lograr el acceso a la guía de plástico en la correa.

23 Agarre la guía de plástico y tire la correa para tensionarla o aflojarla.

USAR EL ARNÉS DE SEGURIDAD

24 Inserte la hebilla de la correa lateral en la hebilla del arnés en ambos costados.

25 Inserte el arnés conectado y las hebillas de las correas laterales en los costados de la hebilla de la entrepierna.

26 Oprima el botón en la hebilla de la entrepierna para liberarlo.

ASIENTO

27 Ajuste de la altura

- Asegúrese de que la capota esté completamente abierta tirando hacia delante.
- Pulse el botón y gire el actuador de deslizamiento del asiento hacia delante para subir o bajar el asiento, hasta que oiga un clic.
- Asegúrese de que el asiento esté bloqueado en la posición superior intentando bajarlo sin accionar el botón.

⚠ ADVERTENCIA: El respaldo no se reclina cuando el asiento está en posición baja; la capota no se cierra.

28 Para reclinar el asiento

- Pulse el botón de la palanca hacia abajo (A) mientras tira de la palanca hacia fuera (B) para reclinar.
- Pulse hacia abajo para bajar el asiento y hacia arriba para levantar el asiento, hasta que se trabe en la posición deseada.

⚠ ADVERTENCIA: Cuando realiza ajustes al asiento del cochecito, asegúrese de que la cabeza, brazos y piernas del niño estén lejos de piezas del asiento que se muevan y el armazón del cochecito.

⚠ ADVERTENCIA: Retire siempre al niño antes de deslizar el asiento hacia arriba o hacia abajo.

INCLINACIÓN DEL SOPORTE DE PIERNAS

29 Levante el soporte de piernas para inclinarlo.

30 Para bajar el soporte de piernas, tire de la barra de liberación que hay debajo del soporte de piernas mientras baja el soporte de piernas.

ALMACENAMIENTO EN EL RESPALDO DEL ASIENTO

31 Coloque la mochila del respaldo del asiento.

32 Abra la cremallera interior de ambos lados.

33 Tire de la solapa hacia abajo para acceder al almacenamiento.

PARA RETIRAR EL ESPACIO DE ALMACENAMIENTO DEL RESPALDO

34 Abra completamente la cremallera exterior.

35 La bolsa puede llevarse por el asa o como mochila.

36 Para ajustar la longitud de las correas, desabroche los broches de presión de la parte superior de las correas.

37 Agarre la guía de plástico y tire la correa para tensionarla o aflojarla.

38 Invierta los pasos para volver a sujetar la bolsa al armazón.

⚠ ADVERTENCIA: Vuelva a colocar siempre las correas antes de volver a sujetarlas al respaldo del asiento.

PLIEGUE

- Saque al niño del asiento.
- Saque todos los accesorios y artículos de la canasta.

39 Si el asiento está en la posición inferior, presione y gire el accionador de deslizamiento del asiento y levántelo, hasta que oiga un clic.

40 Pulse el botón de la palanca situada detrás del asiento (A) mientras tira y gira la palanca de reclinación hacia arriba para desbloquear el asiento (B).

41 Pliegue el asiento hacia delante.

42 Pulse los botones de ajuste de la altura de la manija situados a ambos lados de este y coloque la manija en la posición más alta.

43 Presione y gire el bloqueo del armazón y empuje la manija hacia abajo.

44 Tire de la correa situada debajo del asiento y levante el cochecito para plegarlo.

45 Coloque el cochecito en posición horizontal sobre la manija. Asegúrese de que la palanca de la traba automática se trabe en su lugar.

CUIDADO Y MANTENIMIENTO

Para preservar la durabilidad del cochecito, es importante realizar tareas simples y periódicas de mantenimiento. De vez en cuando, asegúrese de que las uniones y lugares con pliegues todavía estén en buenas condiciones.

NO utilice desinfectantes a base de alcohol para limpiar este cochecito.

LIMPIEZA

Tela:

- Limpie con un trapo húmedo.
- NO use solventes, productos cáusticos o materiales abrasivos para la limpieza.

Piezas de plástico/metal

- Limpie usando un jabón suave y agua tibia.
- Tendrá que secar las ruedas por completo con un paño o con una toalla suave.
- Limpie los residuos de la pista de deslizamiento del asiento situada en la parte interior de la pata trasera.
- NO retire, desmonte ni modifique ninguna pieza de los frenos ni del mecanismo de plegado del asiento.

ALMACENAMIENTO

- Los rayos del sol pueden desteñir la tela del asiento y resecar los neumáticos. Por lo tanto, guardar el cochecito en un espacio interior prolongará su buen aspecto y su desempeño.
- NO lo guarde al aire libre.
- Asegúrese de que el cochecito esté seco antes de guardarlo por períodos prolongados.
- Guarde siempre el cochecito en un ambiente seco.
- Guarde el cochecito en un lugar seguro cuando no lo use (p. ej., donde los niños no puedan jugar con él.
- NO ponga objetos pesados encima del cochecito.
- NO guarde el cochecito cerca de fuentes de calor directas como un radiador o fuego.

Garantía limitada de Baby Jogger:

Baby Jogger garantiza que el producto estará libre de defectos del fabricante durante un año a partir de la fecha de compra. Se requiere prueba de la compra para presentar una reclamación bajo la garantía y la garantía solamente se extiende al comprador original.

ESTA GARANTÍA NO CUBRE:

- Desgaste normal
- Corrosión o herrumbre
- Ensamblaje incorrecto o la instalación de piezas o accesorios de terceros que no sean compatibles con el diseño original
- Daño accidental o intencional, abuso o negligencia o uso en escaleras o escaleras mecánicas.
- Uso comercial
- Almacenamiento/cuidado inadecuado de la unidad

Esta garantía excluye específicamente reclamaciones por daños indirectos, incidentales o consecuentes. Las garantías implícitas de comerciabilidad y aptitud para un propósito particular se incluyen según el período de garantía específica de este modelo en el momento de la compra. Algunos estados no permiten la exclusión o limitación de daños incidentales o consecuentes, de manera que las limitaciones o exclusiones anteriores podrían no aplicarse a su caso. Esta garantía le brinda derechos legales específicos y podría tener otros derechos que varían de un estado a otro. Para conocer cuáles son sus derechos legales en su estado, consulte a la oficina local o del estado de asuntos al consumidor o al Fiscal General de su estado.

Si su cochecito fue comprado fuera de los Estados Unidos, por favor comuníquese con el distribuidor en el país más cercano. Se puede encontrar la información de contacto en nuestro sitio web en http://www.babyjogger.com. Las reclamaciones por garantía fuera del país en el que se compró el producto podrían incurrir cargos por envío.

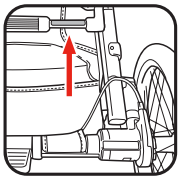

NOTA: Cuando se ponga en contacto con su distribuidor de Baby Jogger en relación con su carrito, tenga a mano el número de serie de su carrito. Se encuentra en la barra cruzada por encima de la canasta.

Información de contacto de atención al cliente:

Llame al: 1-800-241-1848 8:30am - 5:30pm EST, Mon - Fri.

Correo: Baby Jogger, LLC
4110 Premier Drive
High Point, NC 27265

www.babyjogger.com / www.babyjogger.ca

NO CONTACTE EL LUGAR DE COMPRA PARA PIEZAS NI CUESTIONES DE GARANTÍA

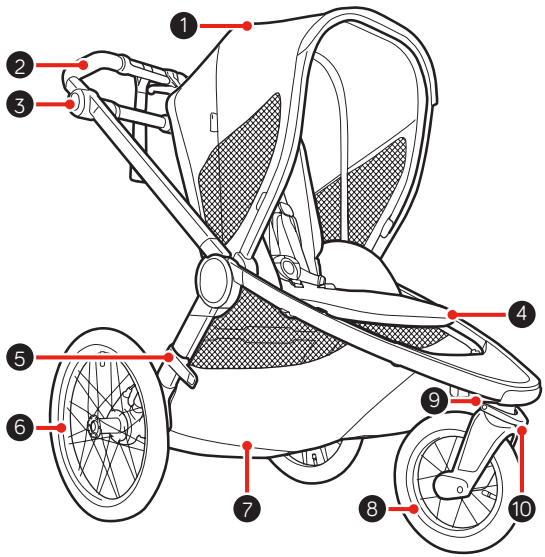

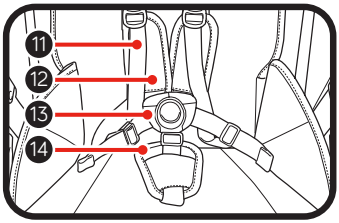

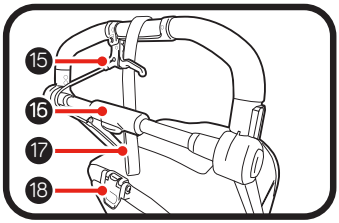

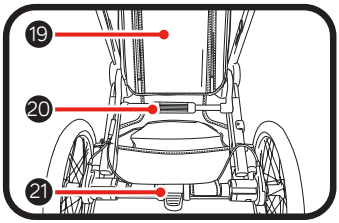

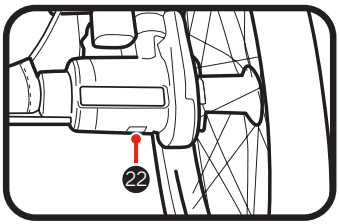

1 Baldaquin
2 Poignée
3 Boutons de réglage de la hauteur de la poignée
4 Inclinaison de l'appuie-jambes
5 Verrouillage automatique
6 Roulette arrière
7 Porte-bagages
8 Roulette avant
9 Bouton de déverrouillage de roulette avant
10 Roulette pivotante/verrou
11 Courroie de harnais
12 Coussins du harnais
13 Boucle du harnais
14 Housse d'entrejambe
15 Frein de décélération
16 Actionneur de pliage du cadre
17 Sangle de jogging
18 Levier d'inclinaison
19 Sac à dos de rangement pour dossier
20 Actionneur d'assise coulissante
21 Frein de stationnement
22 Bouton de dégagement de roulette arrière

⚠ MISE EN GARDE

IMPORTANT - Conserver ce mode d'emploi pour consultation future.

Lire attentivement toutes ces directives avant utilisation. Ne pas respecter ces consignes peut compromettre la sécurité de l'enfant.

- Cette poussette convient à un enfant jusqu'à ce qu'il atteigne un poids de 22,5 kg (50 lb) et une taille de 101,6 cm (40 po).
- Le poids total recommandé pour cette poussette est de 70 lb (31,5 kg), 22,5 kg (50 lb) dans le siège, 2 kg (5 lb) dans la pochette de dossier du siège, 7 kg (15 lb) dans le porte-bagages. Tout poids excessif peut occasionner une situation dangereuse d'instabilité.
- Ne jamais laisser un enfant sans surveillance.
- Éviter les blessures graves suite à une chute ou en glissant. Toujours attacher et régler adéquatement le harnais.
- Ne pas permettre à l'enfant de jouer avec ce produit.
- Les colis et les accessoires placés sur la poussette peuvent la rendre instable.
- Le fait d'accrocher une charge à la poignée affecte la stabilité de la poussette. Ne pas suspendre de sacs à la poignée.
- S'assurer que les dispositifs de fixation sont correctement ancrés avant l'emploi.
- Verrouiller les freins avant d'installer et de retirer l'enfant et lorsque la poussette est immobile.
- Toujours garder les doigts et les enfants éloignés des pièces mobiles en repliant, déployant ou réglant la poussette afin d'éviter de coincer ou de pincer les doigts/parties du corps.
- Cette poussette n'est pas conçue pour transporter les enfants dans des escaliers fixes ou mobiles. La garantie ne couvre pas les dommages à la poussette qui en résulteraient.
- Cette poussette ne remplace pas un couffin ou une couchette. Lorsque l'enfant doit dormir, il doit être installé dans un landau, un couffin ou une couchette adéquats.
- Les accessoires non approuvés ne doivent pas être utilisés.
- Pour les nouveaux-nés, toujours utiliser la position la plus inclinée.
- Vérifier la pression des pneus avant utilisation. Toujours gonfler les pneus au niveau de gonflage indiqué sur le flanc du pneu. Ne jamais utiliser ce produit avec une faible pression des pneus, car cela pourrait entraîner une perte de contrôle. NE PAS surgonfler les pneus.
- N'utiliser que des pièces détachées fournies ou approuvées par Baby Jogger.
- Cesser d'utiliser votre poussette si elle devient endommagée ou brisée.
- Retirer l'enfant avant de faire glisser le siège vers le haut ou vers le bas.
- Toujours vérifier que le siège est verrouillé en position après un déplacement vers le haut ou vers le bas.
- Cette poussette n'est pas conçue pour le patin ou le patin à roues alignées.

EN FAISANT DU JOGGING OU DE LA COURSE

- DANGER DE CHUTE par basculement : avant de courir, de faire du jogging ou de la marche rapide, VERROUILLER la roulette avant en position de jogging pour l'empêcher de pivoter.
- Ne pas courir ou faire du jogging avec des enfants de moins de 6 mois.
- Placer le siège dans la position la plus verticale pour faire du jogging/courir.
- Toujours utiliser la sangle de jogging pour faire du jogging.
- Ne pas faire du jogging/courir avec une couchette ou un siège d'auto fixé à la poussette.

CADRE

1 Sortir le cadre de la poussette de la boîte et mettre les roulettes de côté.

Déverrouiller la poussette en tirant sur le levier de verrouillage pour le rangement.

2 Appuyer sur les boutons de réglage de la hauteur de la poignée des deux côtés et faire pivoter vers le bas.

3 Faire pivoter la poussette et la placer sur son guidon.

4 Ouvrir la poussette en écartant les pattes. Soulever le guidon.

5 Tirer le siège vers le haut à l'aide du levier pour le placer en position verticale.

⚠ MISE EN GARDE : S'assurer que tous les dispositifs de verrouillage sont correctement enclenchés avant utilisation.

ROULETTE AVANT

6 Installation

- Déposer la poussette de manière à ce que la poignée repose sur le plancher.
- Insérer la roulette avant en la glissant dans la base jusqu'à ce qu'elle s'enclenche en place. Tirer délicatement sur la roulette avant pour s'assurer qu'elle est bien fixée.

7 Retrait

- Tout en appuyant sur le bouton de dégagement de la roulette avant, faire glisser doucement la roulette avant hors de sa base.

FONCTION PIVOTANTE POUR LE JOGGING ET LA COURSE

8 Pousser le levier de verrouillage pivotant vers le haut et faire pivoter la roulette pour l'orienter vers l'avant, afin de verrouiller la roulette avant en position fixe.

9 Abaisser le levier de verrouillage du pivotement vers le bas pour permettre à la roulette avant de revenir en position déverrouillée.

⚠ MISE EN GARDE :

- Les roulettes avant doivent être verrouillées en position de jogging.
- L'enfant doit être attaché à l'aide du harnais en 5 points.
- Ne pas engager ou désengager le verrou de roulette pivotante lorsque la poussette est en mouvement.

FONCTION D'ALIGNEMEN

10 Si la poussette tire d'un côté alors que la roulette avant est verrouillée en position fixe, il est possible de l'aligner à l'aide du bouton d'alignement. Si la poussette tire vers la droite, tourner le bouton vers la gauche pour la régler. Si la poussette tire vers la gauche, tourner le bouton vers la droite pour la régler.

ROULETTES ARRIÈRE

11 Installation

- Aligner l'essieu arrière avec la base de la roulette sur le cadre de la poussette et l'insérer dans la base de la roulette jusqu'à ce qu'elle se verrouille en place. Un déclic se fera entendre.
- Tirer délicatement sur la roulette arrière pour s'assurer qu'elle est bien fixée.

12 Retrait

- Tout en appuyant sur le bouton de dégagement de la roulette, faire glisser doucement la roulette arrière hors de sa base.

FREIN DE STATIONNEMENT

13 Pour verrouiller le frein de stationnement : abaisser la pédale de frein pour actionner le frein de stationnement.

14 Pour déverrouiller le frein de stationnement : soulever la pédale de frein.

⚠ MISE EN GARDE : Verrouiller le frein de stationnement avant d'installer et de retirer l'enfant et lorsque la poussette est immobile.

FREIN DE DÉCÉLÉRATION

15 Si le freinage est insuffisant, comprimer tout simplement la poignée du frein (A) cinq ou six fois. Si le problème persiste, desserrer l'anneau du cylindre du frein (B) pour régler le petit anneau (C) et déplacer le petit anneau pour l'éloigner de la poignée afin de resserrer le câble. (Ne pas trop serrer!) Pour verrouiller les anneaux, resserrer l'anneau du cylindre (B) contre la poignée tout en maintenant le petit anneau (C) en place.

16 Pour décélérer, tirer sur le levier de freinage pour engager les freins.

BALDAQUIN

17 Tirer vers l'avant pour ouvrir le baldaquin et pousser vers l'arrière pour le fermer.

18 Pour utiliser la fenêtre du baldaquin, enrouler le store vers le haut et le fixer avec les aimants.

POIGNÉE

19 Pour placer la poignée dans l'une des 5 positions d'utilisation, appuyer sur les boutons de réglage de la hauteur de la poignée des deux côtés et la faire pivoter vers le haut ou vers le bas jusqu'à la nouvelle position.

AJUSTEMENT DU HARNAIS DE SÉCURITÉ

20 Faire glisser la boucle du harnais d'épaules vers le haut ou vers le bas de la sangle du dossier du siège jusqu'à la position désirée.

21 Il y a 4 positions de la sangle du dossier du siège.

VÉRIFIER que la hauteur du harnais d'épaules est la même des deux côtés. Utiliser les coutures pour aider à aligner les hauteurs du harnais.

⚠ MISE EN GARDE : Pour éviter les blessures graves suite à une chute ou en glissant, toujours attacher et régler adéquatement le harnais de sécurité.

⚠ MISE EN GARDE : Toujours utiliser la courroie de fourche conjointement aux courroies de la taille et des épaules.

22 Glisser les coussins du harnais suffisamment pour pouvoir accéder au guide en plastique sur la courroie.

23 Tenir le guide en plastique et tirer sur la courroie pour la serrer ou la desserrer.

UTILISATION DU HARNAIS DE SÉCURITÉ

24 Insérer la boucle de chaque courroie latérale dans la boucle centrale du harnais, de chaque côté.

25 Insérer les boucles des deux courroies latérales et de la boucle centrale reliées dans les côtés de la boucle d'entre-jambes.

26 Appuyer sur le bouton de la boucle de l'entre-jambes pour la libérer.

SIÈGE

27 Réglage en hauteur

- S'assurer que le baldaquin est complètement ouvert en le tirant vers l'avant.
- Appuyer sur le bouton et tourner l'actionneur d'assise coulissante vers l'avant pour relever ou abaisser le siège jusqu'à ce qu'un déclic se fasse entendre.
- Assurez-vous que le siège est verrouillé en position haute en essayant d'abaisser le siège sans appuyer sur le bouton.

⚠ MISE EN GARDE : Le dossier du siège ne s'incline pas lorsque le siège est en position basse et le baldaquin ne se ferme pas.

28 Inclinaison du siège

- Appuyer sur le bouton du levier vers le bas (A) tout en tirant le levier vers l'extérieur (B) pour l'incliner.
- Tirer vers le bas pour abaisser le siège ou tirer vers le haut pour le soulever jusqu'à ce qu'il s'enclenche à la position désirée.

⚠ MISE EN GARDE : Lors des réglages du siège de la poussette, s'assurer que la tête de l'enfant, ses bras et ses jambes sont loin des pièces mobiles du siège et du cadre de la poussette.

⚠ MISE EN GARDE : Toujours retirer l'enfant avant de faire glisser le siège vers le haut ou vers le bas.

INCLINAISON DE L'APPUIE-JAMBES

29 Soulever le repose-pieds pour l'incliner.

30 Pour abaisser le repose-pieds, tirer sur la barre de dégagement située en dessous et appuyer dessus.

RANGEMENT DU DOSSIER DU SIÈGE

31 Fixer le sac à dos de rangement pour dossier .

32 Détacher la fermeture à glissière intérieure des deux côtés.

33 Abaisser le rabat pour accéder au rangement.

RETRAIT DU RANGEMENT DU DOSSIER DE SIÈGE

34 Détacher complètement la fermeture à glissière extérieure.

35 Le sac peut être transporté par sa poignée ou porté comme un sac à dos.

36 Pour ajuster la longueur des courroies, détacher les boutons-pression en haut de celles-ci.

37 Tenir le guide en plastique et tirer sur la courroie pour la serrer ou la desserrer.

38 Inverser les étapes pour remettre le sac en place sur le cadre.

⚠ MISE EN GARDE : Toujours rattacher les courroies avant de les fixer au dossier du siège.

PLIAGE

- Retirer l'enfant du siège.
- Retirer tous les accessoires et tous les articles du porte-bagages.

39 Si le siège est en position basse, appuyer l'actionneur d'assise coulissante, le tourner et soulever le siège jusqu'à ce qu'un déclic se fasse entendre.

40 Appuyer sur le bouton du levier derrière le siège (A) tout en tirant et en tournant le levier d'inclinaison vers le haut pour déverrouiller le siège (B).

41 Rabattre le siège vers l'avant.

42 Appuyer sur les boutons de réglage de la hauteur de la poignée des deux côtés du guidon et placer la poignée dans la position la plus haute.

43 Appuyer et faire pivoter le dispositif de verrouillage du cadre et pousser la poignée vers le bas.

44 Tirer la sangle sous le siège et soulever la poussette pour la replier.

45 Poser la poussette à plat sur la poignée. S'assurer que le levier de verrouillage automatique s'enclenche en place.

SOIN ET ENTRETIEN

Afin de préserver la longévité de la poussette, il est important d'exécuter régulièrement des tâches d'entretien simples. De temps en temps, s'assurer que les joints et les pentures sont toujours en bon état.

NE PAS utiliser de désinfectants à base d'alcool pour nettoyer cette poussette.

NETTOYAGE

Tissu :

- Nettoyer en essuyant avec un linge humide.
- NE PAS utiliser de solvant ni de produit caustique ou abrasif pour nettoyer.

Pièces de plastique et de métal

- Essuyer avec un savon doux et de l'eau chaude.
- Il faut ensuite assécher complètement les roulettes avec une serviette ou un linge doux.
- Retirer tous les débris du rail coulissant du siège situé à l'intérieur de la patte arrière.
- NE PAS enlever, démonter ni modifier les composants du mécanisme de pliage du siège ou des freins.

RANGEMENT

- Le soleil peut faire pâlir le tissu du siège et faire sécher les pneus. Aussi, ranger la poussette à l'intérieur prolongera sa beauté et son rendement.
- NE PAS ranger à l'extérieur.
- S'assurer que la poussette est sec avant de le ranger pour des périodes prolongées.
- Toujours entreposer la poussette dans un endroit sec.
- Ranger la poussette dans un endroit sûr (c'est-à-dire hors de portée des enfants) lorsqu'il n'est pas utilisé.
- NE PAS placer d'objets lourds sur le dessus de la poussette.
- NE PAS ranger la poussette près d'une source directe de chaleur comme un radiateur ou un foyer.

Garantie limitée de Baby Jogger :

Baby Jogger garantit que le produit est exempt de défauts de fabrication pendant un an à compter de la date d'achat. Une preuve d'achat originale est requise pour faire une réclamation et la garantie est accordée à l'acheteur original seulement.

LA GARANTIE NE COUVRE PAS :

- Usure normale
- Corrosion ou rouille
- Erreurs de montage ou installation de pièces non autorisées ou d'accessoires non compatibles avec le modèle original
- Dommages accidentels ou intentionnels, usage abusif, négligence ou utilisation dans les escaliers fixes ou mobiles.
- Usage commercial
- Rangement/soin inadéquat de la poussette

Cette garantie exclut expressément toutes réclamations pour dommages indirects, accessoires ou consécutifs. Toute garantie implicite de valeur marchande et d'aptitude à un usage particulier se rapporte à la période de garantie précise à ce modèle lors de l'achat. Étant donné que certaines provinces et certains territoires interdisent l'exclusion ou la limitation des dommages-intérêts accessoires ou indirects, les limitations ou exclusions mentionnées cidessus ne s'appliquent peut-être pas à votre cas. Cette garantie vous confère des droits juridiques précis et vous pouvez aussi avoir d'autres droits qui varient d'une province et d'un territoire à l'autre. Pour connaître les droits conférés par la loi dans votre province ou territoire, consulter l'agence locale de protection des consommateurs.

Si la poussette a été achetée à l'extérieur du Canada, veuillez communiquer avec le distributeur local le plus près de chez vous. Ses coordonnées se trouvent dans le site Web : http://www.babyjogger.ca. Les réclamations en vertu de la garantie effectuées de l'extérieur du pays où le produit a été acheté peuvent donner lieu à des frais d'expédition

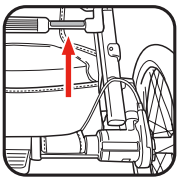

REMARQUE : Lorsque vous communiquez avec le distributeur Baby Jogger au sujet de la poussette, veuillez avoir sous la main le numéro de série de la poussette. Il se trouve sur la traverse au dessus du porte-bagages.

Renseignements Canadien sur le service à la clientèle :

Composer le : 1-800-241-1848

Courrier : Baby Jogger, LLC
4110 Premier Drive
High Point, NC 27265

www.babyjogger.com / www.babyjogger.ca

VEUILLEZ NE PAS COMMUNIQUER AVEC LE DÉTAILLANT POUR OBTENIR DES PIÈCES OU DU SERVICE EN VERTU DE LA GARANTIE

NOTES/NOTAS:

Product Registration
Registro del producto
Enregistrement du produit

To register your Baby Jogger product from within the U.S.A. visit us online at www.babyjogger.com or return registration card provided with your product. In Canada, visit www.babyjogger.com to register your product.

Para registrar su producto Baby Jogger desde dentro de los EE.UU., visítenos en línea en www.babyjogger.com o envíe la tarjeta de registro provista con su producto. En Canadá, visite www.babyjogger.com para registrar su producto.

Pour inscrire votre produit Baby Jogger aux États-Unis, visiter notre site internet www.babyjogger.com ou retourner la carte d'enregistrement fournie avec le produit. Au Canada, visiter www.babyjogger.com pour enregistrer votre produit.

Baby Jogger, LLC
6655 Peachtree Dunwoody Rd. NE • Atlanta, GA 30328
1.800.241.1848 • www.babyjogger.com