INSTALLATION DIMENSIONS

Serie Caffè

8821400

8” Widespread Lavatory

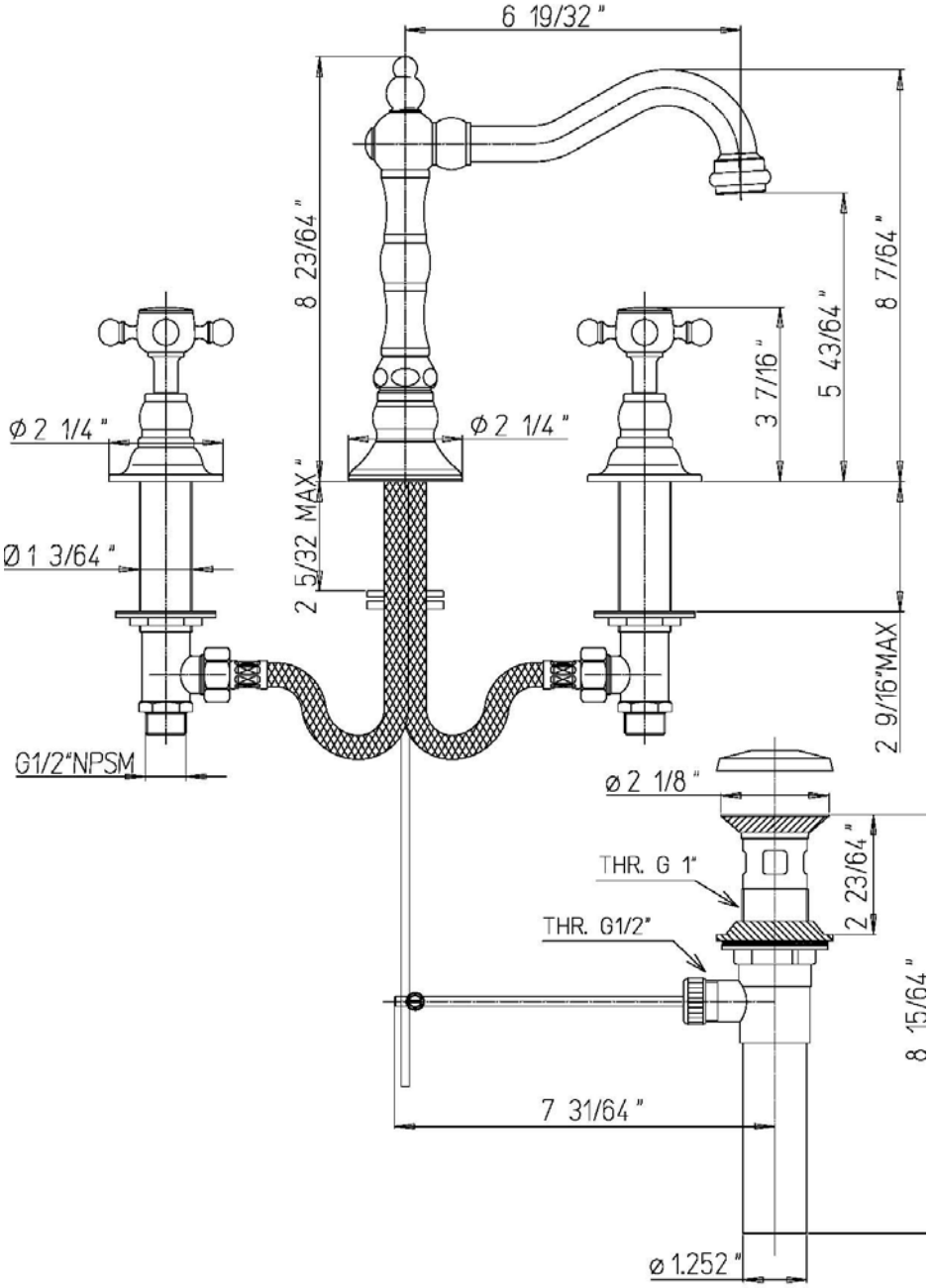

1-877-55-FORTIS (36784)

WWW.FORTISFAUCET.COM

19701 Da Vinci
Lake Forest, CA 92610

FORTIS
PURO DESIGN ITALIANO